Modèle EMD1800G | Code Produit 44-110

Vitrine Multideck Ecoshow 1800 - | 1332 L

Température	-1/+5°C
Classe température	**M1**
Classement énergétique	**B**
Consommation d'énergie	6,65 kWh (24h) 2427 kWh (an)
Classe climatique	**3** (25°C/60%HR)
Fluide	R290 – 138 gr
Dimensions ext groupe logé	L1795 x P767 x H1960 mm
Dimensions facing	L1685 x H1205 mm
Prof.Porte ouvert(e)	1312 mm
Volume brut	1104 litres
Poids brut (net)	390 kg (363 kg)
Format intérieur	5 niveaux (4 étagères + cuve)
Aménagement intérieur	4 étagères éclairées
profondeur étagères :	450 mm
Réglage au pas de :	30 mm
Tension/Fréquence	230 V/50 Hz (option 60 Hz)
Intensité/Puissance absorbée	aM 1,5A / 335W

CONSTRUCTION

Gamme Ecoshow

Performance de refroidissement M1 à la pointe du marché
Portes double vitrage en verre isolant à faible emissivité
Et fermeture assistée par gravité
Poignées de portes ergonomiques incurvées
Extérieur et interieur inox Aisi 304
Prise d'air invisible à l'avant
Condenseur Stayclear à faible consommation d'énergie
Eclairage LED haute performance anti éblouissement
5 niveaux d'exposition en standard
Porte étiquettes à tous les niveaux
Joues d'extrémité en verre double vitrage
Portes verrouillables (serrures)
Roulettes pivotantes avec freins
Poignées de manutention
Réfrigérant à base d'hydrocarbures R290

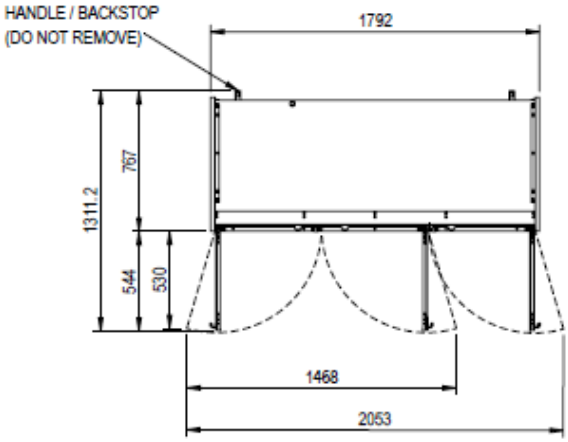

Condenseur révolutionnaire **+stay**clear à tubes ailetés alliant faible consommation d'énergie et facilité d'entretien.

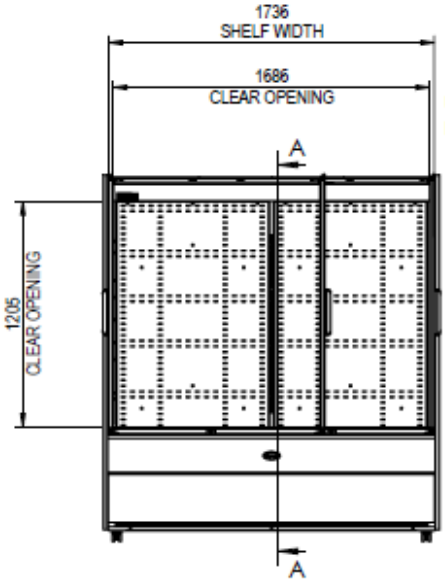

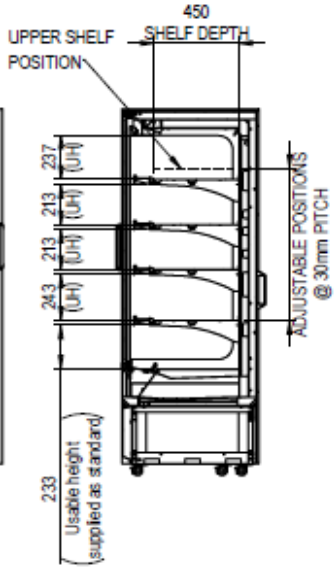

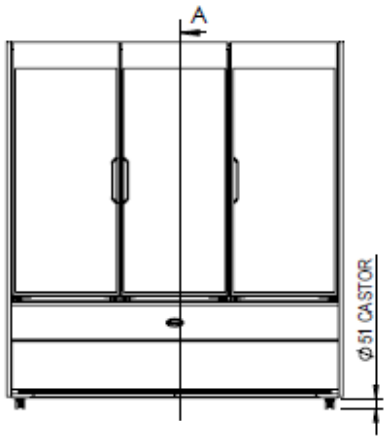

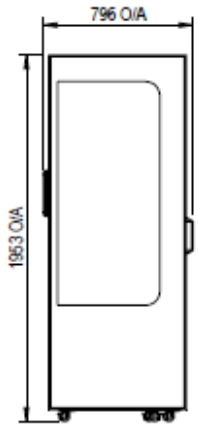

Ce document n'est pas contractuel. Nous nous réservons le droit de modifier nos fabrications sans préavis.

FOSTER | GAMKO
The Refrigeration Experts

FOSTER-GAMKO REFRIGERATION FRANCE
Z.A.C. des Ecouardes • 2 Rue Marie Sklodowska Curie • 95150 Taverny +33 (0) 1 34 30 22 22

bonjour@foster-gamko.com
www.fosterrefrigerator.com